Ambiniçma®
importação . climatização

COCOON
FIRES

IMPORTADORES

LAREIRAS DE LUXO CONTEMPORÂNEO

cocoonfires.com

LAREIRAS DE LUXO CONTEMPORÂNEO

A Cocoon Fires produz lareiras contemporâneas que combinam a forma elegante e a sua função de forma a criar ambientes excecionais.

Versatilidade - seja suspensa, montada na parede ou em pé, a nossa gama de lareiras oferece infinitas possibilidades para o seu espaço interior ou exterior.

Desenhado pelo *designer* inovador e célebre Federico Otero, a Cocoon é um exemplo de design contemporâneo único.

COCOON
FIRES

Contemporary Luxury FirepLaCes

Sobre
Lareiras a bioetanol

As lareiras Cocoon Fires são alimentadas com bioetanol. O bioetanol é um biocombustível derivado de plantas como milho, trigo, cevada e cana-de-açúcar. O bioetanol é uma fonte de energia renovável, sem odor e sem emissões prejudiciais.

Cria uma chama vibrante e limpa, sem efeitos nocivos ao meio ambiente ou às pessoas que o utilizam.

CoCoon aeris

A lareira contemporânea Aeris Cocoon é uma peça de design suspensa que incorpora uma capacidade de ajuste total.

Tem possibilidades infinitas.

A versão em aço inoxidável pode ser convertida num divertido servidor de bebidas, preenchendo-o com gelo.

O sistema de suspensão em aço inoxidável tem 142 cm de largura estendido, ajustável a 6 alturas diferentes e pode ser girado 360°.

O sistema de suspensão preto é 202,5 cm totalmente estendido, ajustável em comprimentos de 25 cm, mas a rotação de 360° não está disponível.

Também pode ser convertido no Pedestal Cocoon.

Disponível em Matte Black e Marine Grade Stainless Steel.

COCOON
FIRES

Contemporary Luxury FirepLaCes

CFABBLK
with Black
Hanging System

CFAB
with 316 Stainless Steel
Hanging System

CFASS
with 316 Stainless Steel
Hanging System

1.5 LT
FUEL CAPACITY
1.5 LT BIO-ETHANOL

BURNING TIME UP
TO 5 HOURS

0.3 LT/HR
AV G. CONSUMPTION
±0.30 LT/HR

3.0 k W
OUTPUT

360°
360°
ROTATION

CONVERTS
TO PEDESTAL

ESPECIFICAÇÕES TÉCNICAS

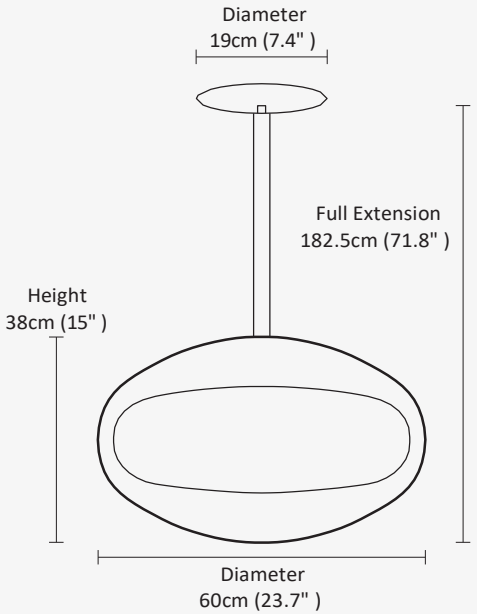

AdjuStABLE HAngIng POLE

- 6 height positions
- Full extension 142cm (56″ in)

HEIgHt POSItIOnS

- 98.5cm (38.8" in)
  – minimum extension
- 134.5cm (53″ in)
- 125.5cm (49.4″ in)
- 116.5cm (45.8″ in)
- 107.5cm (42.3″ in)
- 182.5cm (72″ in)
  – full extension

ACCESSORIES

Extension poles for high ceilings:

- 50cm (20″ in)
- 100cm (40″ in)

Angled Mounting Brackets for pitched or angled ceilings are only available with the Stainless Steel Hanging poles. Additional Mounting Plates are available so your Cocoon Aeris can be hung in various locations throughout your home.

CoCoon peDestaL

O Pedestal Cocoon é uma lareira contemporânea portátil e independente. É versátil, encaixa-se perfeitamente em apartamentos e, é fácil de se mover ao ar livre.

A versão em aço inoxidável pode ser convertida num divertido servidor de bebidas, preenchendo-o com gelo.

Também pode ser armazenado ao ar livre devido ao seu acabamento resistente em grau marinho.

Também pode ser convertido no Aeris Cocoon.

Disponível em Matte Black e Marine Grade Stainless Steel.

COCOON FIRES

Contemporary Luxury FirepLaCes

CFPBBLK
with Black Stand

CFPB
with 316
Stainless Steel Stand

CFPSS
with 316
Stainless Steel Stand

1.5 LT
FUEL CAPACITY
1.5 LT BIO-ETHANOL

BURNING TIME UP
TO 5 HOURS

0.3 LT/HR
AVG. CONSUMPTION
±0.30 LT/HR

3.0 k W
OUTPUT

CONVERTS
TO AERIS

ESPECIFICAÇÕES TÉCNICAS

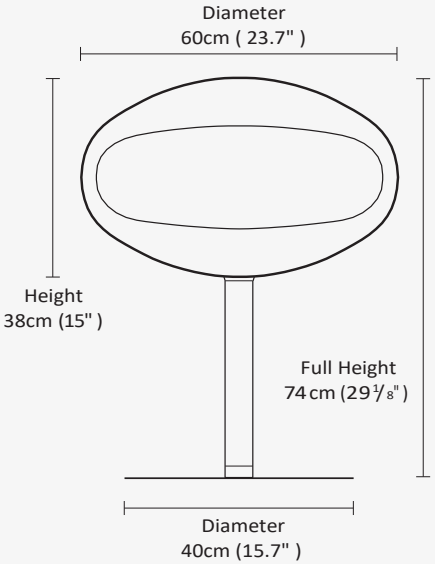

Pedestal

- 316 Marine Grade
  Stainless Steel Hairline Finish
- Black Mild Steel

CoCoon terra

Terra Cocoon é um equipamento portátil e independente, é uma lareira contemporânea com pernas de tripé que se adaptam a qualquer superfície, mesmo em superfícies irregulares.

É uma lareira versátil e luxuosa, se encaixa perfeitamente em apartamentos e, é fácil de se mover ao ar livre.

Disponível em Matte Black e
Marine Grade Stainless Steel.

COCOON
FIRES

Contemporary Luxury FirepLaCes

CFtB
with 316
Stainless Steel Legs

CFtSS
with 316
Stainless Steel Legs

1.5 LT
FUEL CAPACITY
1.5 LT BIO-ETHANOL

BURNING TIME UP
TO 5 HOURS

0.3 LT/HR
AVG. CONSUMPTION
±0.30 LT/HR

3.0 k W
OUTPUT

COCOONTERRA

ESPECIFICAÇÕES TÉCNICAS

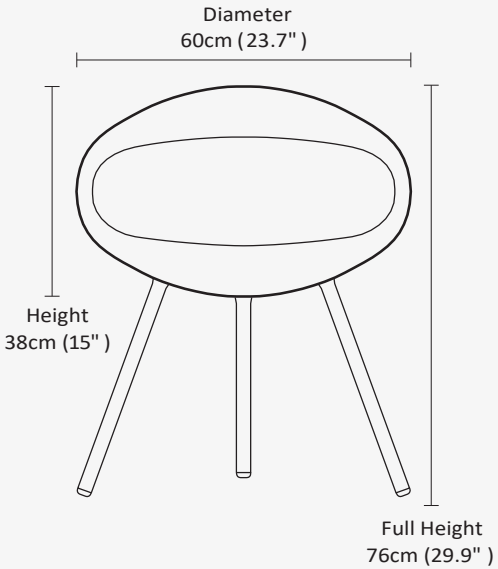

CoCoon VeLLum

Vellum Cocoon é uma lareira moderna, contemporânea e de fácil instalação na parede.

Simplesmente pendure na parede e você terá uma obra de arte viva.

O Vellum cria um ambiente íntimo para qualquer ambiente da vida.

Disponível em Matte Black e Marine Grade Stainless Steel.

COCOON
FIRES

CFVB

Black with
Stainless Steel Fascia

CFVSS

316 Stainless Steel with
Stainless Steel Fascia

1.5 LT
FUEL CAPACITY
1.5 LT BIO-ETHANOL

BURNING TIME
UP TO 5 HOURS

0.3 LT/HR
AVG. CONSUMPTION
±0.30 LT/HR

3.0 kW
OUTPUT

COCOONVELLUM

ESPECIFICAÇÕES TÉCNICAS

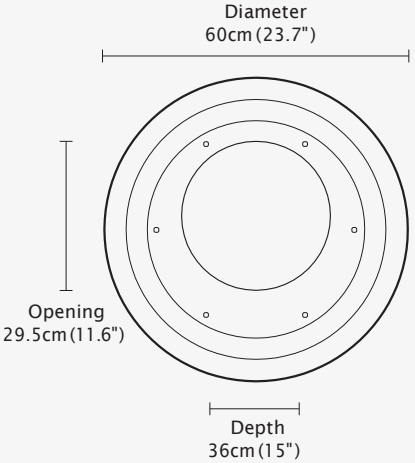

Mounting Bracket

- 316 Marine Grade
  Stainless Steel Mirror Finish

Ambiniyma®
importação . climatização

IMPORTADORES

Contactos

Rua Nova de Larim - Pavilhão 2
Centro Empresarial de Soutelo
4730-581 Vila Verde
Braga - Portugal
N 41 37 10.16, W 8 26 10.37
T +351 253 926 018
F +351 253 925 238
T +351 913 025 044

LAREIRAS DE LUXO CONTEMPORÂNEO

cocoonfires.com

info@cocoonfires.com